O’Perché

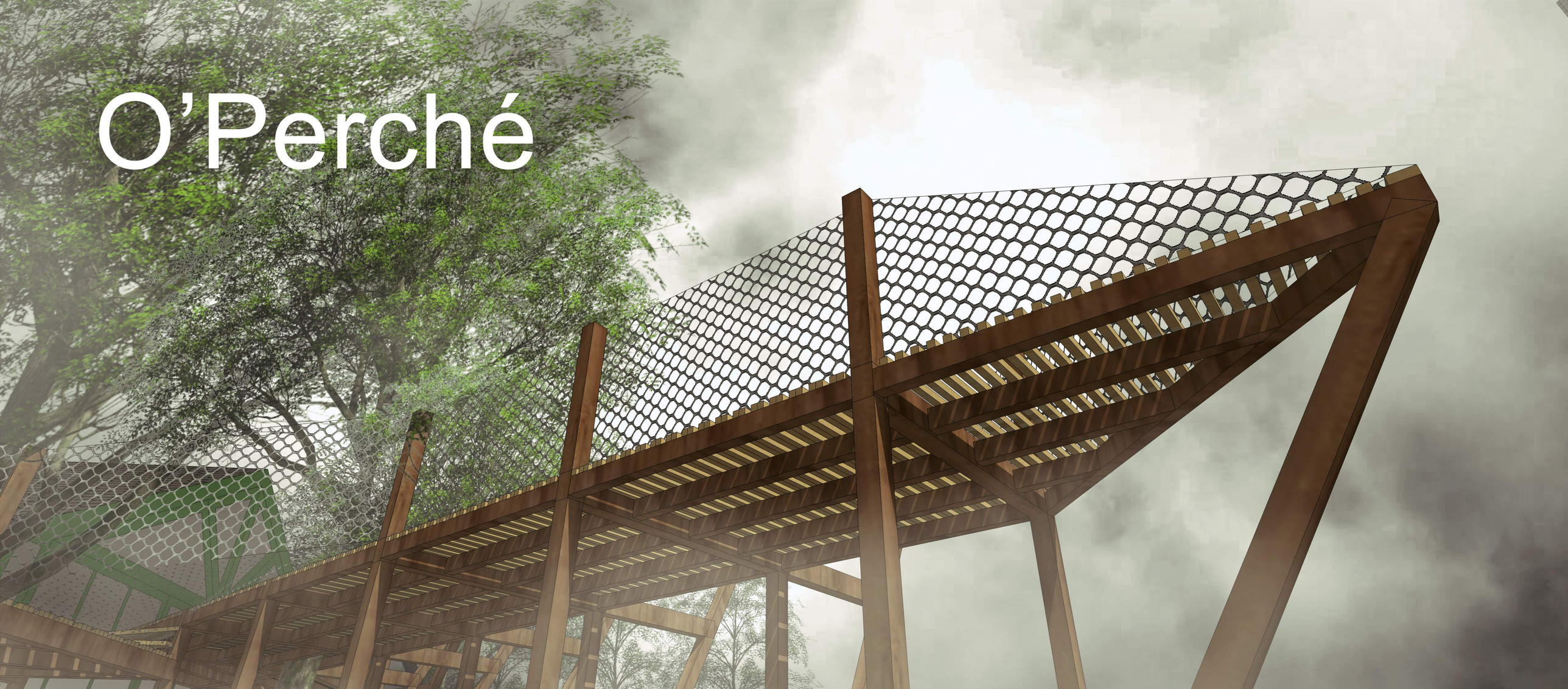

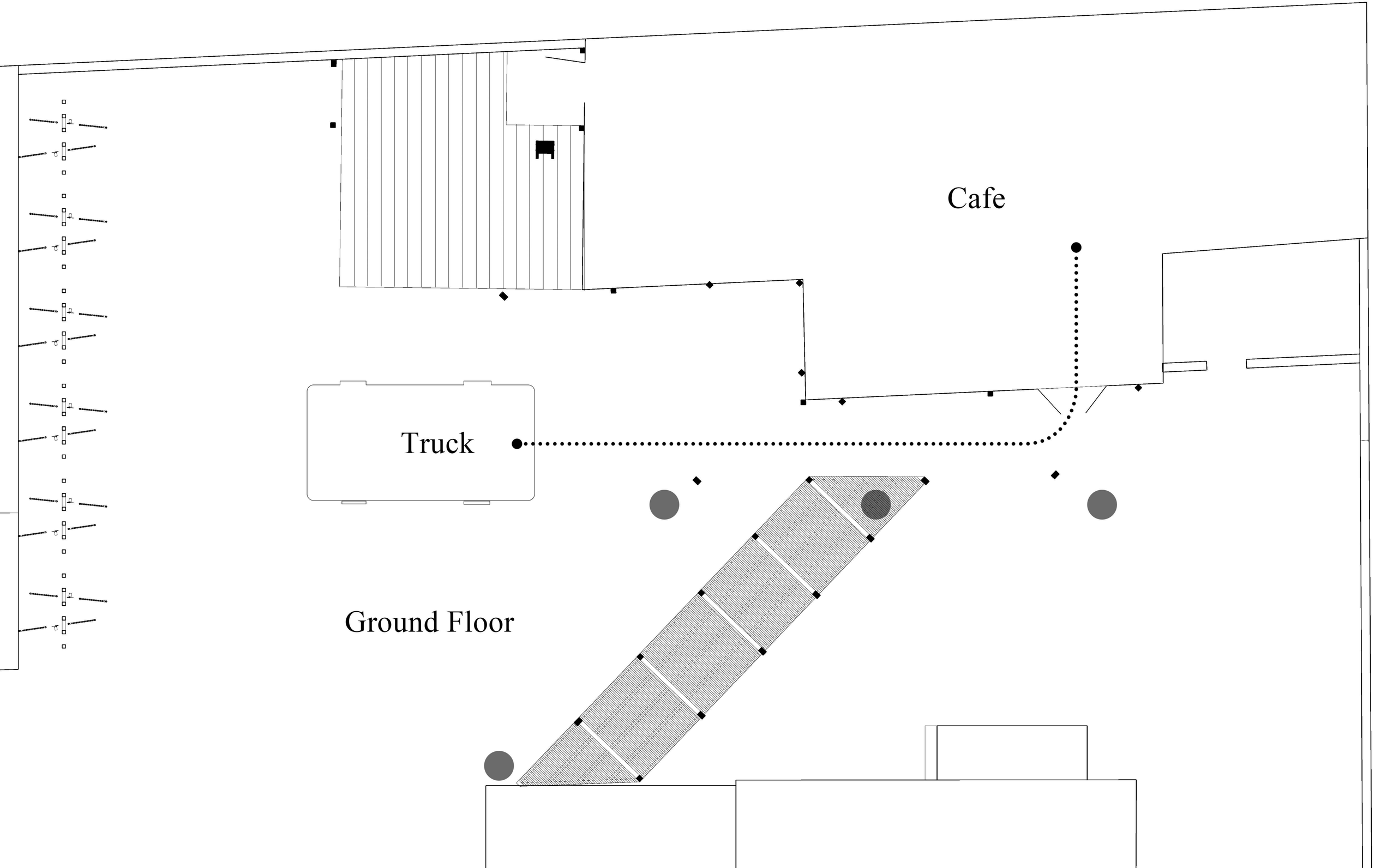
Cafe
Truck
Ground Floor

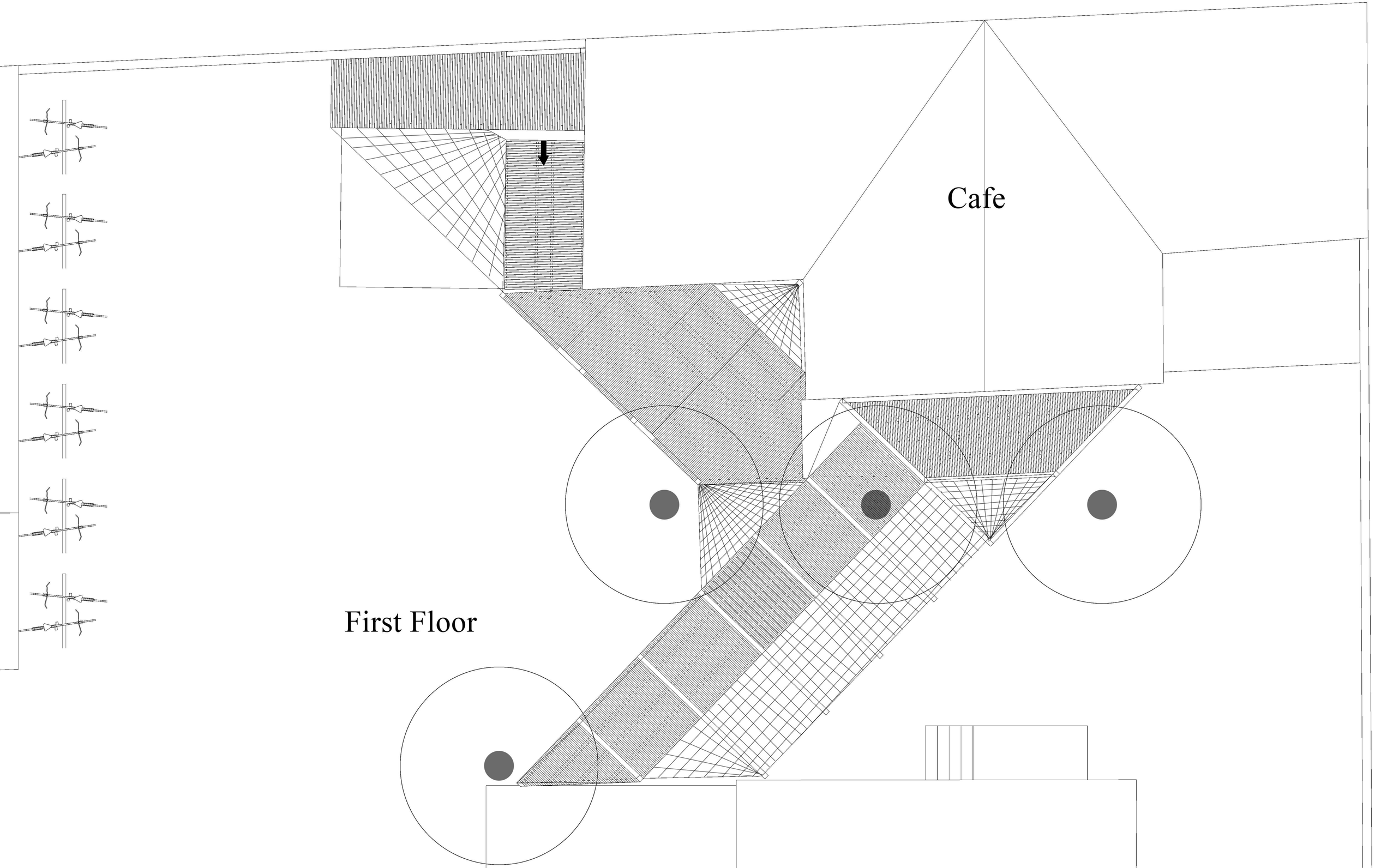
Cafe
First Floor

2. Shelter

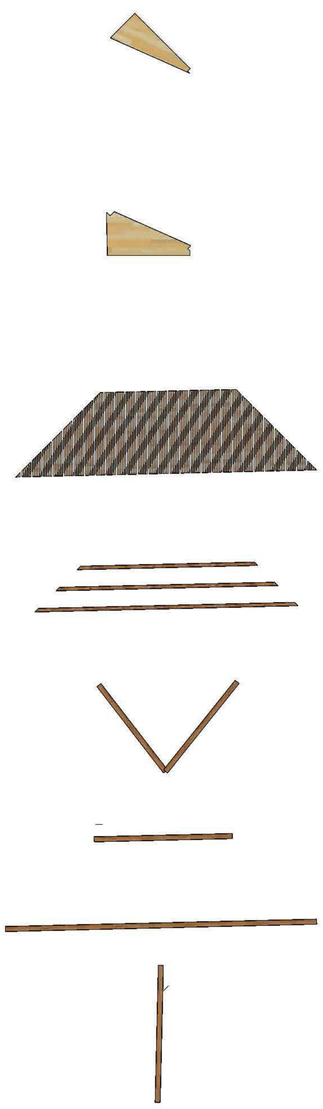

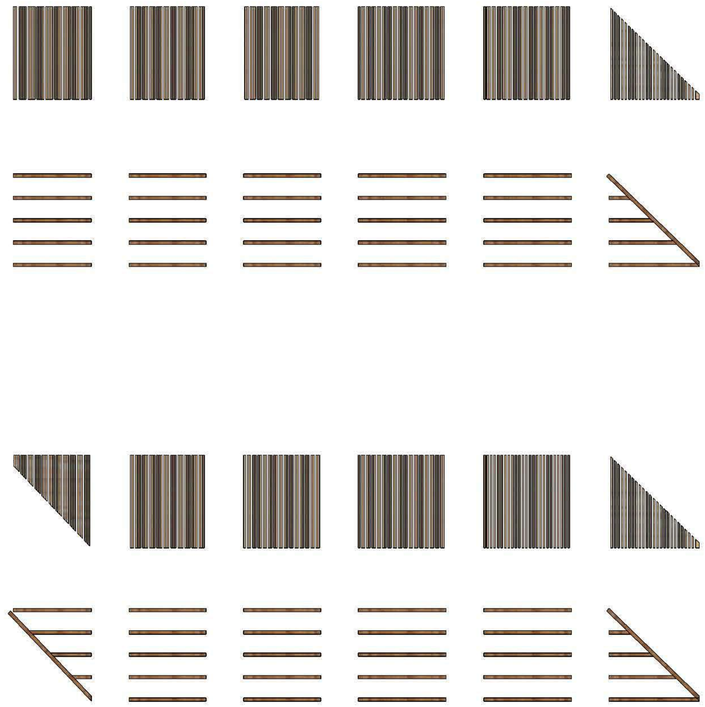

1. Corridor (surface)

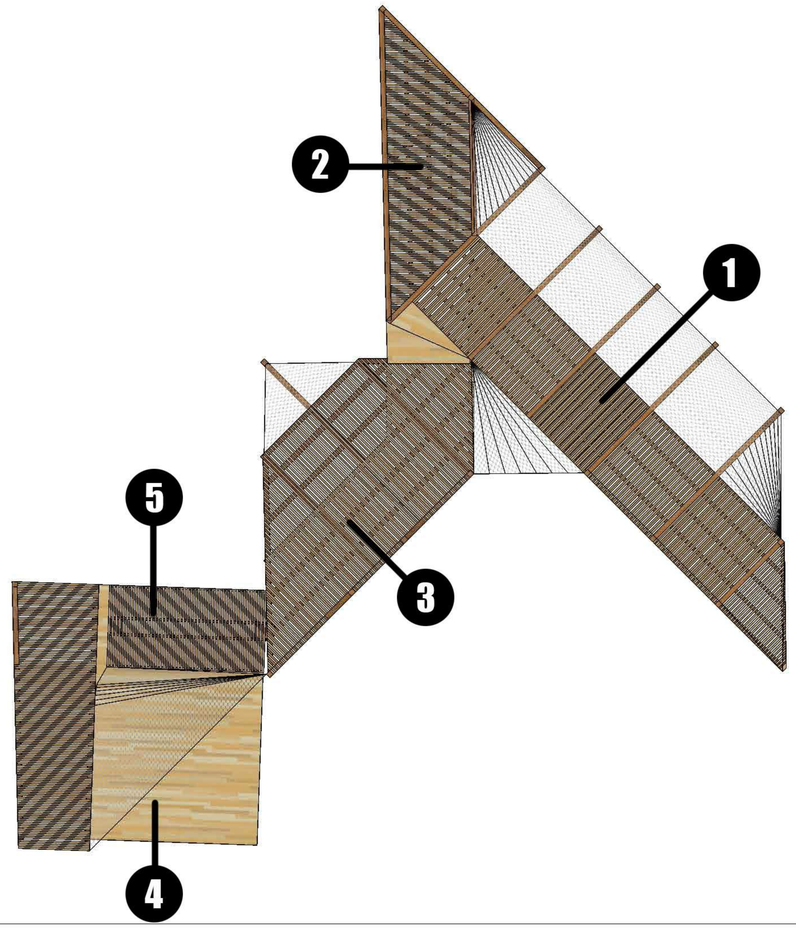

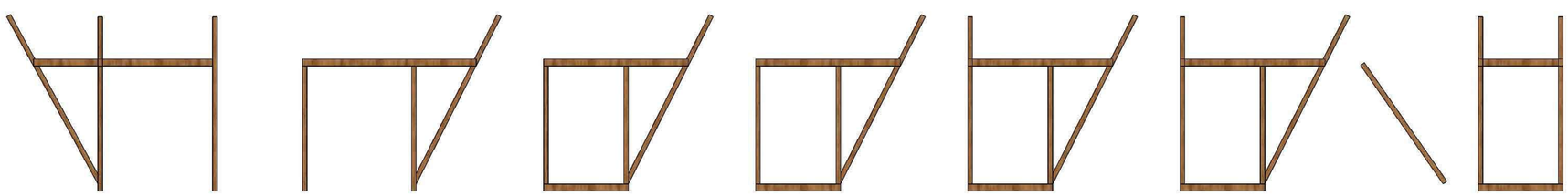

1. Corridor (structure)

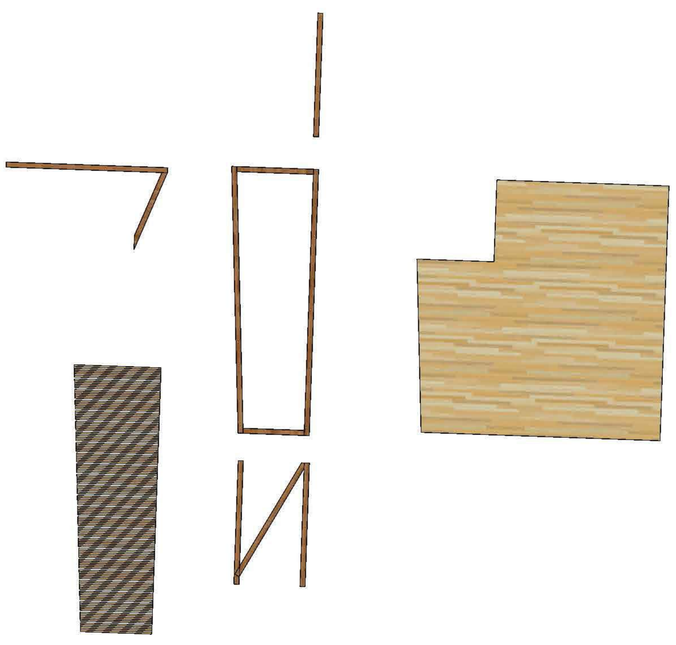

4. Social Platform

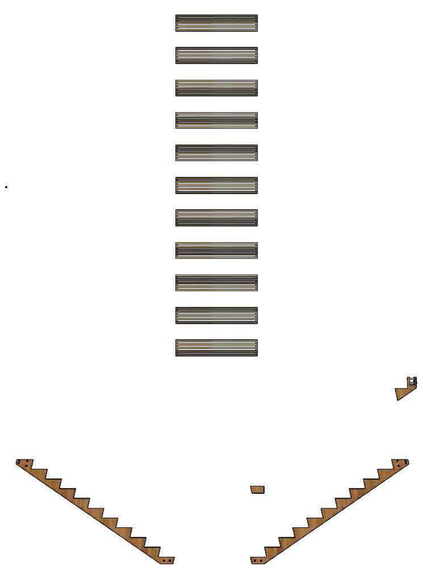

5. Stairs

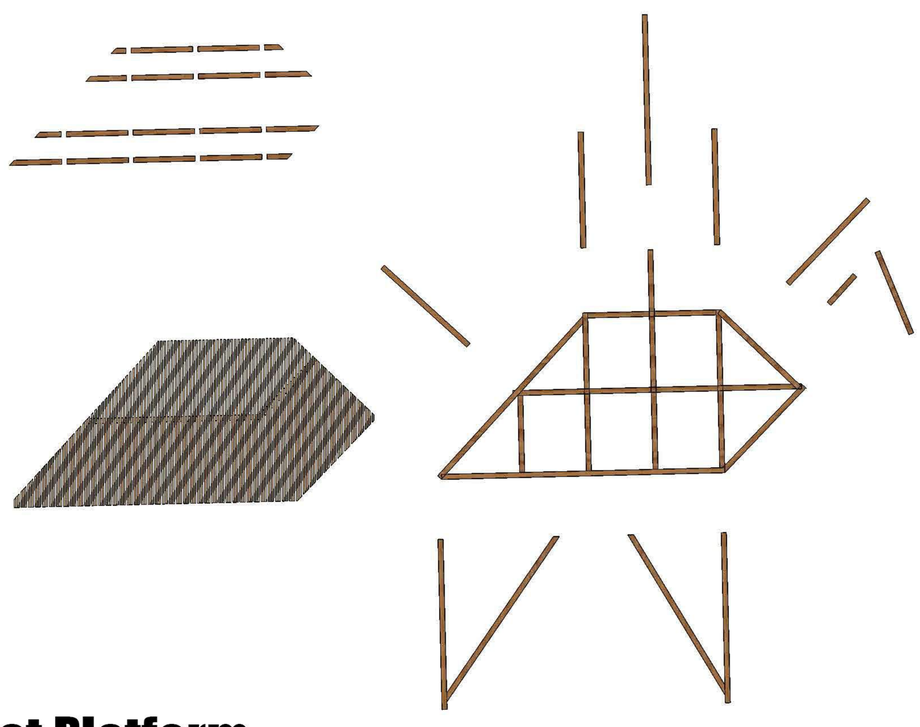

3. 1st Platform

144, Avenue de Flandre 75019 - Paris Cour intérieure Cafet	Etudiants : Arnaud PLANA Kuang Ziying Alexiane Murino Augustin Galima	O' Perché ! Photos de maquette	Enseignants : Raphael ARLOT Marc LEYRAL	Phase PRO Date : 13 Avril 2016

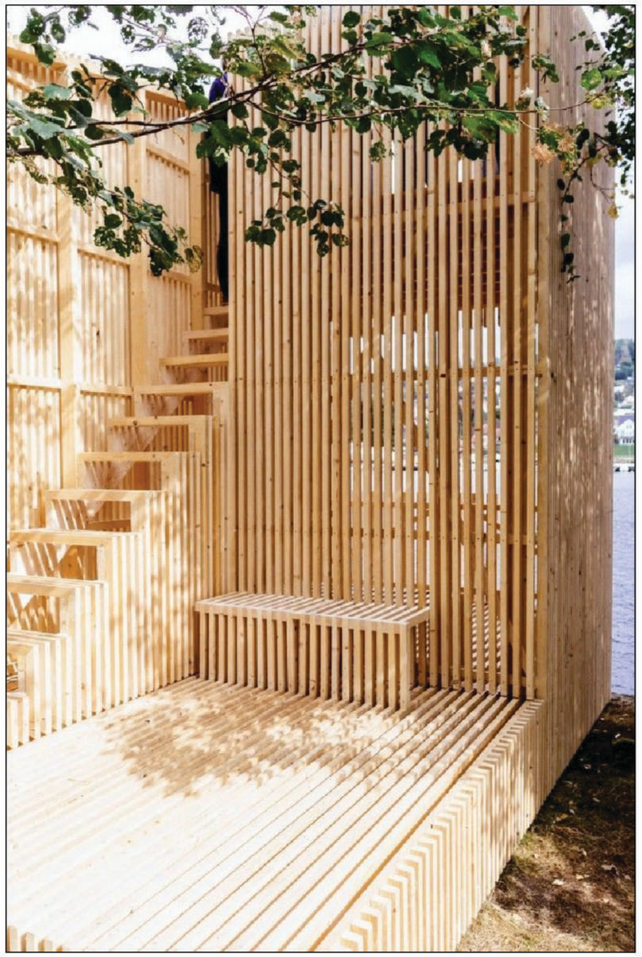

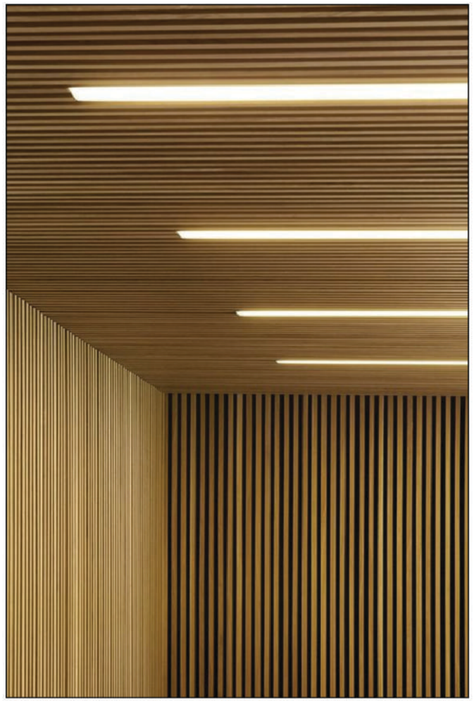

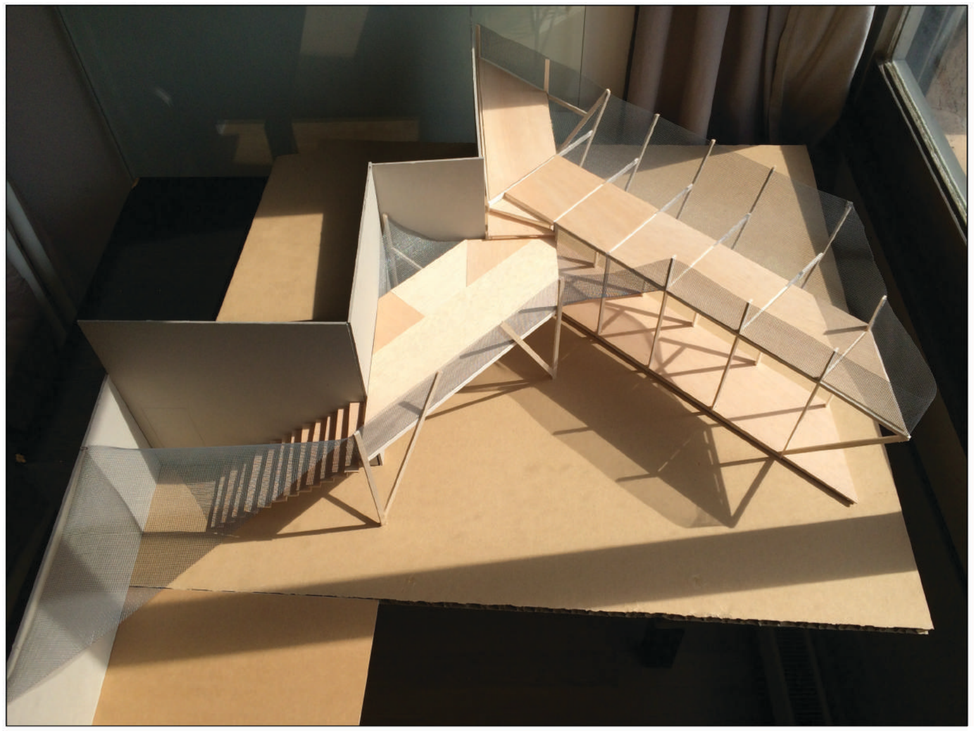

144, Avenue de Flandre 75019 - Paris Cour intérieure Cafet	Etudiants : Arnaud PLANA Kuang Ziying Alexiane Murino Augustin Galima	O' Perché ! Photos de maquette et références	Enseignants : Raphael ARLOT Marc LEYRAL	Phase PRO Date : 13 Avril 2016

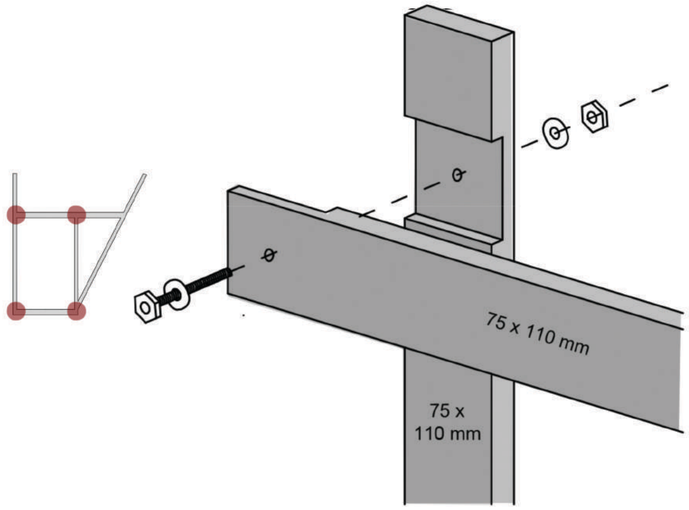

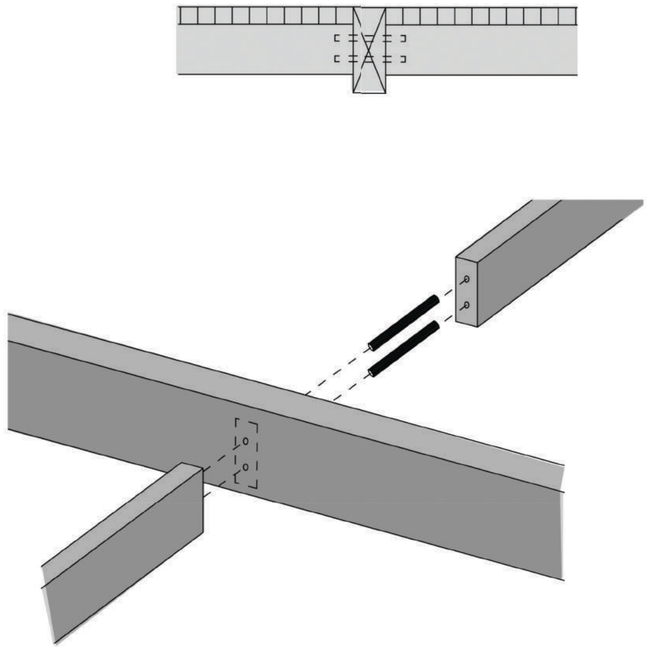

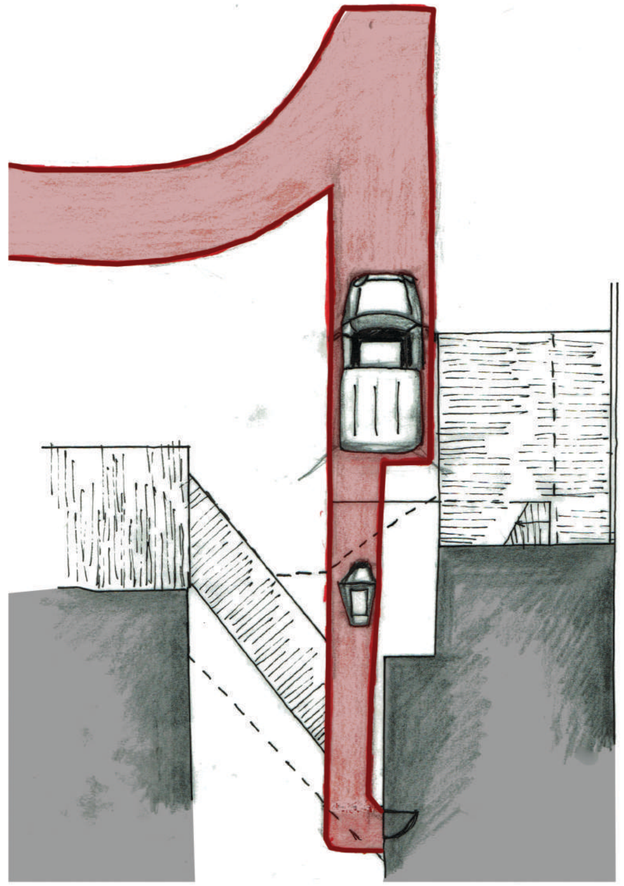

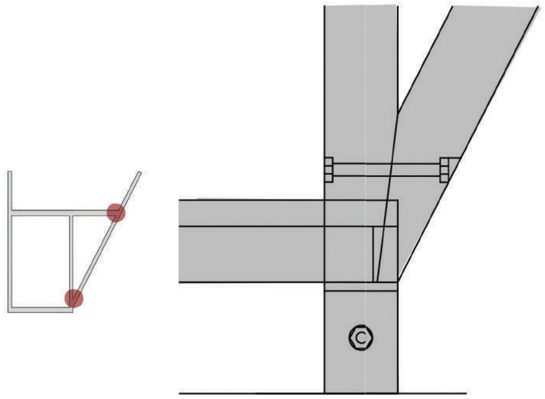

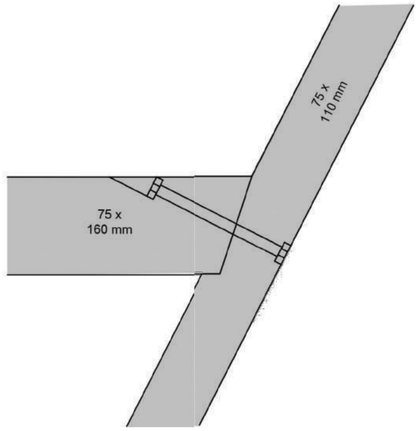

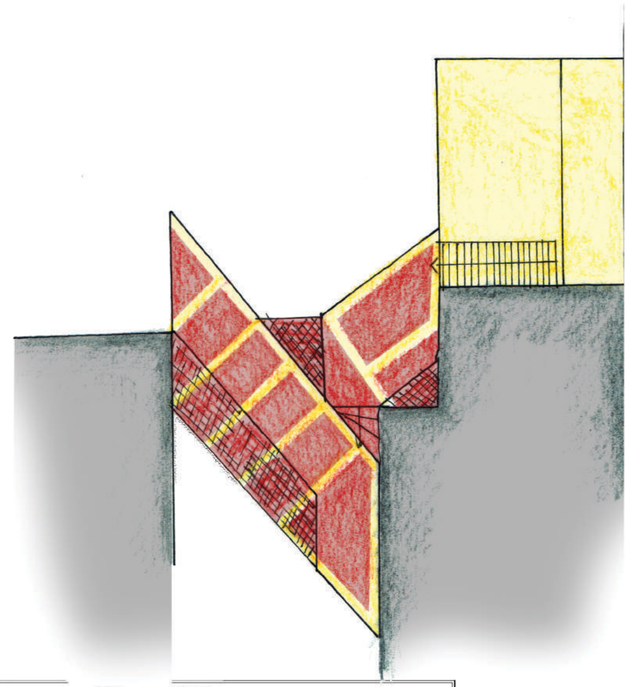

144, Avenue de Flandre 75019 - Paris Cour intérieure Cafet	Etudiants : Arnaud PLANA Kuang Ziying Alexiane Murino Augustin Galima	O' Perché ! Schéma récupération de matériaux et livraison cafet'	Enseignants : Raphael ARLOT Marc LEYRAL	Phase PRO Date : 13 Avril 2016